Konektor5000.pl sp. z o.o.
ul. Zbąszyńska 2, 91-342 Łódź
tel. 42 671 98 07
sklep@konektor5000.pl

Sirio GP6-E antena bazowa VHF 2*5/8 fali długość 306cm (aluminiowa) GP6E np. policja, pogotowie, straż

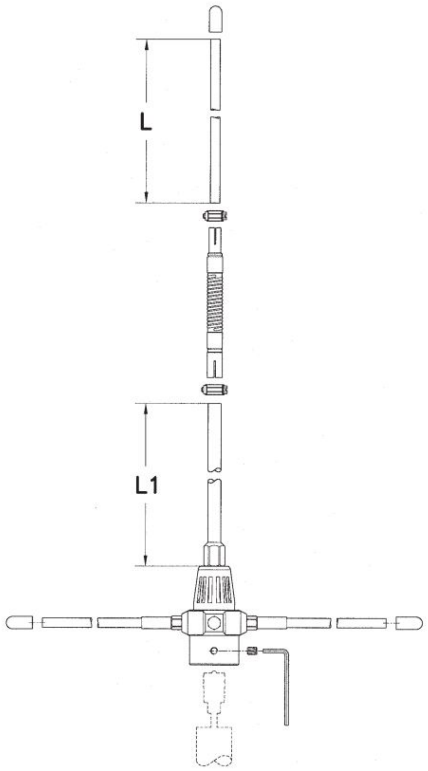

Producent: **Sirio**
Indeks: 0000000808
Cena brutto: **300,00 zł**
Cena netto: 243,90 zł

Kup w sklepie www.konektor5000.pl

Opis produktu

SIRIO

Historia przedsiębiorstwa Sirio Antenne sięga lat 70-tych ubiegłego wieku. Jej założycielem jest Giuseppe Grazioli. Początkowo oferta produktowa Sirio obejmowała najwyższej klasy anteny do łączności radiowej skierowane na rynek niemiecki oraz włoski. Przez blisko 40-lat firma zdobyła zaufanie klientów z całego świata oraz potężne doświadczenie, które zaprocentowało szeroką ofertą wysokiej jakości sprzętu.

Więcej informacji i aktualności o marce Sirio Antenne na stronie

http://antena-sirio.pl/

SIRIO GP 6-E

dookólna antena bazowa VHF ok. 3m długości



Antena Sirio GP6E:

- **długość 306cm**
- **zakres pracy 140-175MHz (VHF)**
- solidne łączenie elementów
- wykonana z aluminium
- charakterystyka: **2*5/8 fali**
- 3 przeciwwagi o długości 53cm
- zysk 3.8dBd - 5.95dBi
- maksymalna moc doprowadzona 200W
- złącze SO-239 (UHF żeńskie)
- montowana na maszt: fi 25-30mm
- odporność na wiatr: do 150 km/h
- waga 0,75kg.



Sirio GP6E to skuteczna antena bazowa aluminiowa.

Antena ze względu swoje charakterystyki nadaje się do:

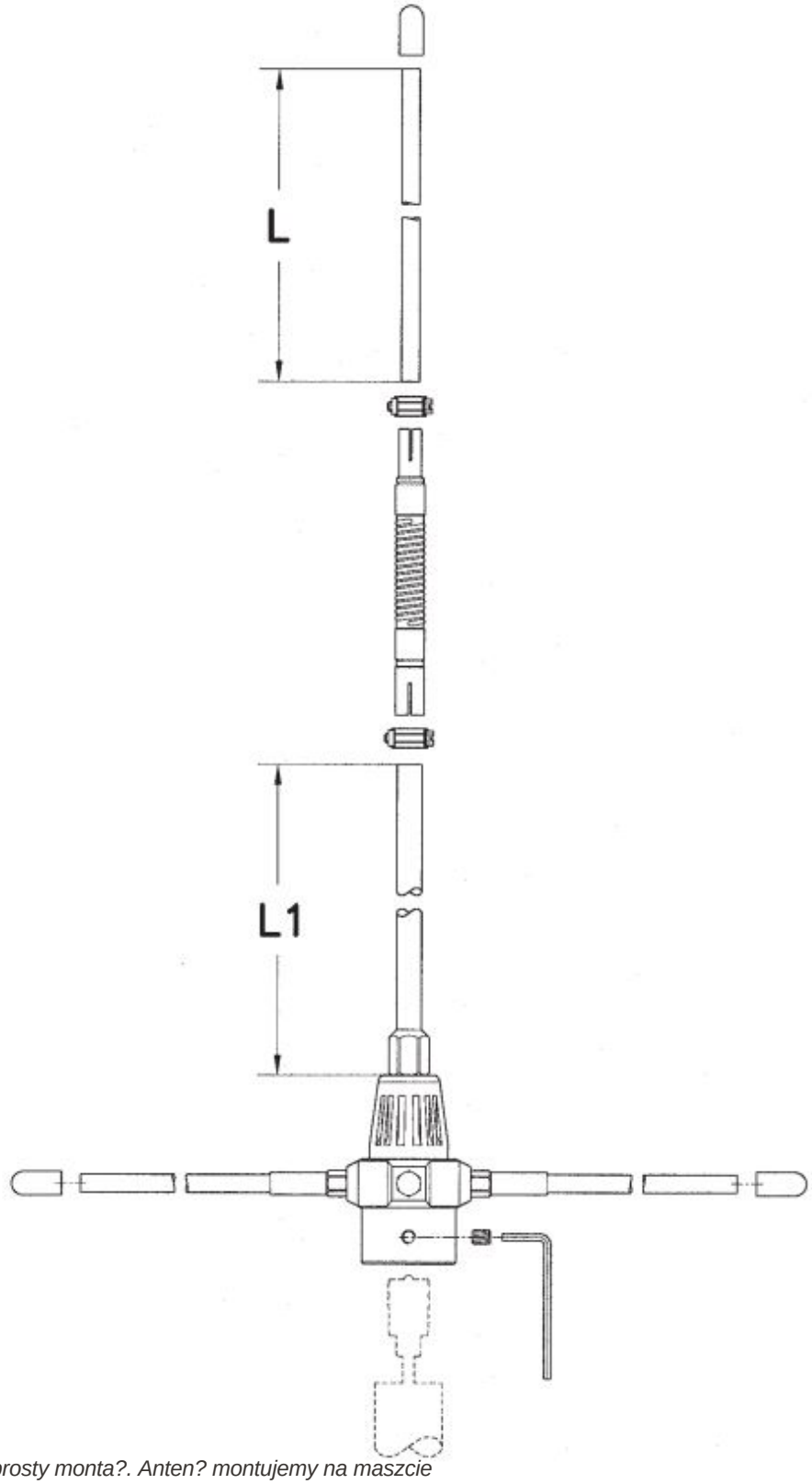

Bardzo prosty monta?. Anten? montujemy na maszcie



Gwarancja:

- 24 miesiące na zakup konsumencki (paragon)
- 12 miesięcy na zakup firmowy (faktura VAT)

Zawartość przesyłki ze sklepu Konektor:

- antena masztowa Sirio GP-6E
- dowód zakupu (paragon/faktura VAT)

W naszej ofercie znajdziesz również odpowiednie okablowanie do tej anteny:
http://konektor5000.pl/index.php?k100,anteny-anteny-kf-vhf-uhf-okablowanie-do-anten-bazowych-kf-vhf-uhf

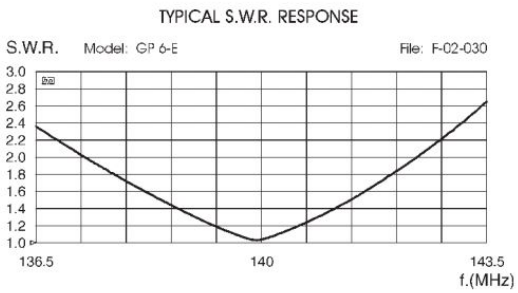

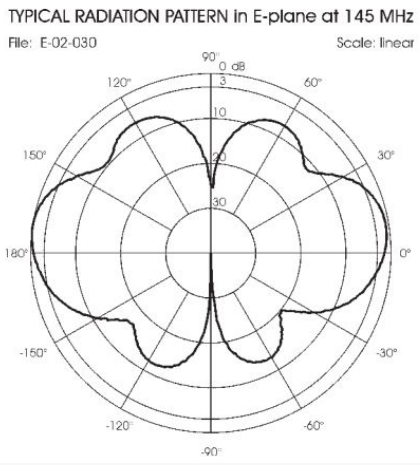

Karta informacyjna, nie stanowi oferty sprzedaży. Wygenerowano 2026-11-24 10:17