Konektor5000.pl sp. z o.o.
ul. Zbąszyńska 2, 91-342 Łódź
tel. 42 671 98 07
sklep@konektor5000.pl

LEMM AT-107 SUPER 16 antena bazowa CB 3/4 fali długość 800cm (AT107)

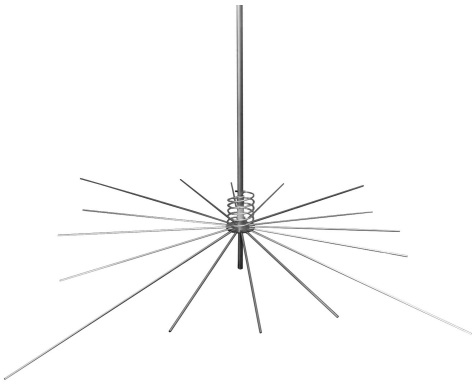

Producent: **Lemm**
Indeks: 0000000800
Cena netto: 975,61 zł

Kup w sklepie www.konektor5000.pl

Opis produktu

Lemm

Znana włoska firma zajmująca się przede wszystkim produkcją anten CB - rok założenia 1971. Fabryka Lemm mieści się we Włoszech, produkty charakteryzują się znacznie lepszą jakością od anten chińskiej produkcji. Każdy pasjonat radiokomunikacji zna takie modele jak Lemm AT-71 Magnum, AT-2001 Turbo, AT-3001 TurboStar, AT-92 SuperLemm czy AT-107.

Więcej informacji o marce Lemm

http://antena-lemm.pl/

LEMM AT-107 SUPER 16
antena CB stacjonarna

Topowa antena renomowanego włoskiego producenta - LEMM AT-107 SUPER 16:

- długość ok. 8m

- 16 przeciwwag
- 3/4 lambda - idealna do DX-ów
- cewka powietrzna.

Poszukiwana antena bazowa Lemm AT107 Super 16 pracująca w zakresie 26-28MHz (np. pasmo obywatelskie CB, freeband, monitor EE 26.425, monitor AT 27.555).

Antena AT-107 wyróżnia się świetnymi osiągami oraz wykonaniem na najwyższym poziomie.

Antena zbudowana z rur aluminiowych o różnej średnicy (elementy grubościenne).

Ze względu na imponujące gabaryty i wagę wymaga solidnego masztu.

Konstrukcja 3/4 fali idealnie sprawdza się w dalekich łącznościach (DX).

Gwarancja:

- 24 miesiące na zakup konsumencki (paragon).
- 12 miesięcy na zakup firmowy (faktura VAT na firmę)

Specyfikacja:

- częstotliwość: 26-28MHz
- długość fali: **3**/4 fali
- ilość przeciwwag: 16
- maksymalna moc doprowadzona: 3000W (SSB)
- zysk: 9 dB
- impedancja: 50 ohm
- długość anteny: ok. 8 m
- masa: 7.5 kg
- produkcja: Włochy

Zawartość przesyłki ze sklepu Konektor:

- antena bazowa Lemm AT-107 SUPER 16
- dowód zakupu (paragon/faktura VAT)

W naszej ofercie również radiotelefony wstęgowe, zasilacze, przewody koncentryczne, wtyki oraz mierniki. Zapraszamy do zapoznania się z naszą kompletną ofertą z zakresu radiokomunikacji. Służymy pomocą przy dobraniu sprzętu na każdy budżet.

Zapoznaj się z ofertą gotowych przewodów antenowych z zalutowanymi wtykami:

http://konektor5000.pl/index.php?k48,anteny-bazowe-cb-okablowanie-do-anten-bazowych-cb

Karta informacyjna, nie stanowi oferty sprzedaży. Wygenerowano 2026-11-23 21:07