Konektor5000.pl sp. z o.o.
ul. Zbąszyńska 2, 91-342 Łódź
tel. 42 671 98 07
sklep@konektor5000.pl

Diamond X300A antena pionowa VHF/UHF, PMR, zakres pracy 144-148MHz / 435-450MHz, fiberglass, długość 310cm, złącze PL SO-239 (podobna do X-300-N)

Producent: **Diamond**
Indeks: 00009062
Cena brutto: **735,00 zł**
Cena netto: 597,56 zł

Kup w sklepie www.konektor5000.pl



Opis produktu

Diamond

Diamond to japoński producent sprzętu radiokomunikacyjnego (kompleksowa oferta). Produkty Diamond cechują

się zawsze najlepszą jakością wykonania oraz najbardziej przemyślanymi rozwiązaniami. Świetna oferta spotkała się z uznaniem krótkofalowców.

Diamond X-300-A

antena stacjonarna VHF UHF, zakres pracy 144-148MHz / 435-450MHz, złącze M (SO-239)



Diamond X300-A - dookólna antena bazowa VHF/UHF wykonana z włókna szklanego:

- długość ok. 310cm
- zysk VHF 6.5dB, UHF 9.0dB
- charakterystyka: 2 x 5/8 fali dla 144MHz, 5 x 5/8 fali dla 430MHz
- VSWR 1.5:1
- 3 przeciwwagi
- solidne łączenie elementów zapewnia wodoszczelność
- wykonana z włókna szklanego - odporna na silny wiatr (do 50m/sek.)
- złącze antenowe M żeńskie (SO-239, UHF) - do popularnych wtyków UC-1/PL-259/M.

Diamond X300 - wersja A na rynki Ameryki Północnej, Południowej i Hawajów, Azji i Oceanii (II i III region ITU).
Dwa zakresy pracy (nieco inne niż polskie pasma 2m/70cm 144-146/430-440MHz):

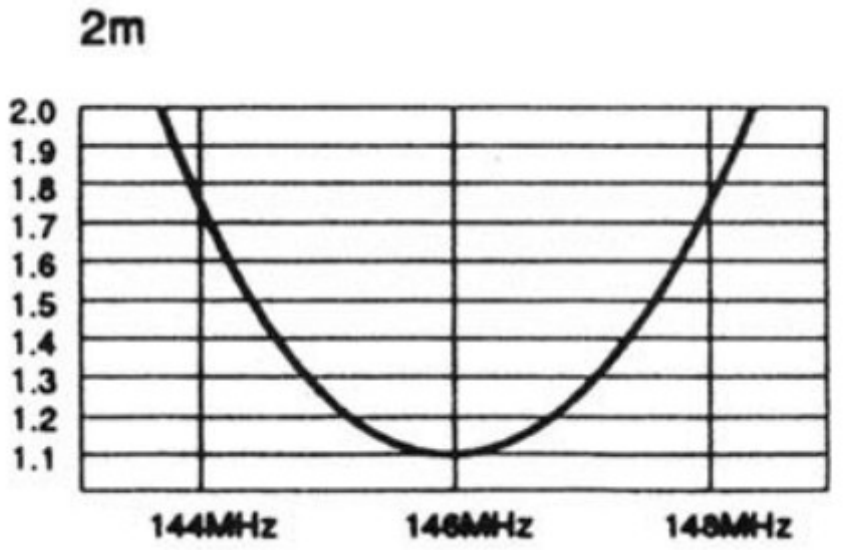

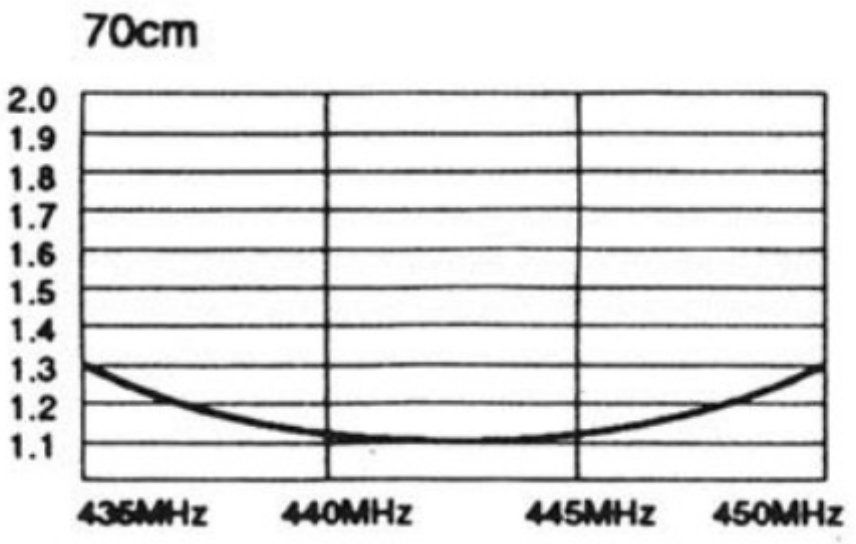



Bardzo prosty montaż. W zestawie rura montażowa oraz cybanty (do montażu na maszcie).

Długość anteny 290cm zapewnia bardzo dobre osiągi zarówno w paśmie 2m jak i 70cm.

Złącze antenowe M żeńskie (podobne do SO-239, UHF) - do popularnych wtyków o oznaczeniach UC-1 / PL-259 / M:





Gwarantujemy Państwu, że sprzedajemy oryginalną antenę Diamond (nie produkt podrabiany, nie odpowiednik). To ważne!

Antena ze względu swoją charakterystykę nadaje się do:

- radiotelefonów (radia VHF, radia UHF, duobandery VHF/UHF, radiotelefony PMR)
- skanerów i odbiorników (odsłuch służb działających w VHF/UHF)



Specyfikacja:

- długość ~310cm
- charakterystyka: 2*5/8 fali dla 144MHz, 5*5/8 fali dla 430MHz
- VSWR 1.5:1
- 3 przeciwwagi
- zakres pracy 144-148/435-450MHz
- zysk VHF 6.5 dB, UHF 9.0 dB
- solidne łączenie elementów
- wykonana z włókna szklanego - odporna na silny wiatr (fiberglass)
- maksymalna chwilowa moc doprowadzona: 200W
- złącze M żeńskie
- waga ok. 1,9kg
- średnica montażowa masztu fi 30-62mm

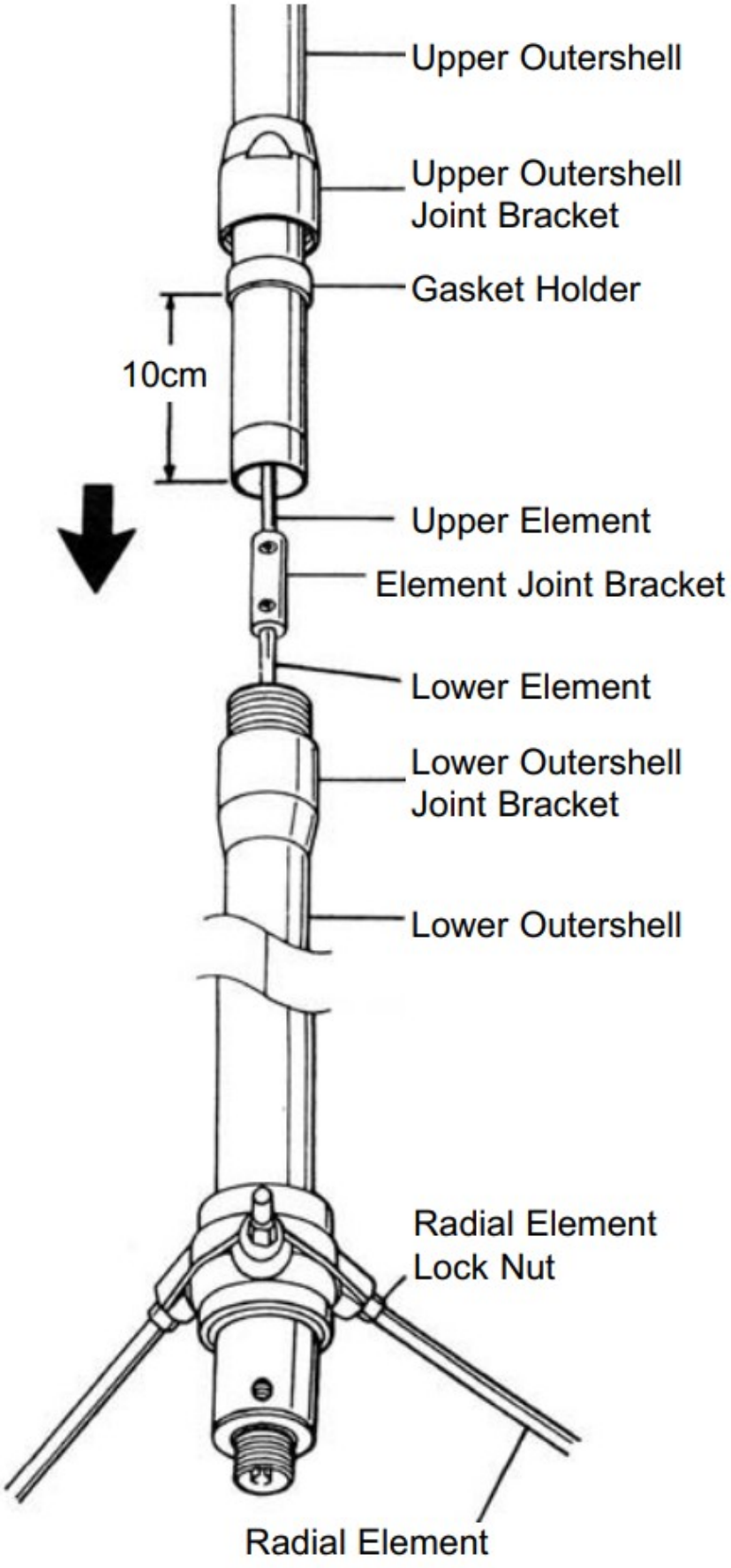
Upper Outershell
Upper Outershell
Joint Bracket
Gasket Holder
10cm
Upper Element
Element Joint Bracket
Lower Element
Lower Outershell
Joint Bracket
Lower Outershell
Radial Element
Lock Nut
Radial Element

Assembly



Zawarto?? przesy?ki ze sklepu Konektor:

- Diamond X-300A antena stacjonarna dual band z??cze M (SO-239)
- dowód zakupu (paragon/faktura VAT)

Diamond X300N mo?na zakupi? tutaj:
https://konektor5000.pl/index.php?p1312,diamond-x300n-antena-pionowa-2m-70cm-dlugosc-310cm-oryginal-diamond-x-300-n-japan