Konektor5000.pl sp. z o.o.
ul. Zbąszyńska 2, 91-342 Łódź
tel. 42 671 98 07
sklep@konektor5000.pl

Icom IC-M510E EVO AIS stacjonarny radiotelefon morski z GPS, DSC, ATIS, WiFI, duża moc 25W, IP68 Made in Japan

Producent: **Icom**
Indeks: 00009324

Kup w sklepie www.konektor5000.pl



Opis produktu

ICOM IC-M510E wersja EVO AIS Made in Japan

od autoryzowanego dilera Icom - Konektor Radiokomunikacja

Icom IC-M510E EVO AIS z modułem GPS i WiFi
wysokiej klasy radiotelefon morski VHF o mocy 25W



Icom IC-M510E EVO AIS został zaprezentowany w styczniu 2024 na targach żeglarstwa i sportów wodnych "boot Düsseldorf".

Icom IC-M510E EVO AIS - **radiotelefon morski VHF idealny do montażu w kokpicie:**

- najnowsza wersja EVO
- **dostęp do kanałów międzynarodowych, USA, Kanady (88 kanałów + kanały pogodowe)**
- **zintegrowany odbiornik AIS** (NMEA 0183-HS)
- **moc radiotelefonu 25W**
- duży, kolorowy wyświetlacz LCD (7 poziomów intesywności podświetlenia + zmiana trybu dzień/noc)
- **rozbudowana obsługa DSC klasy D**
- log DSC - zapisywanie do 30 wiadomości alarmowych oraz do 50 pozostałych wiadomości
- **moduł GPS/Glonass w zestawie**
- **funkcja WLAN**
- **możliwość obsługi z poziomu aplikacji Android/iOS**
- **funkcja interkomu**
- wodoodporna obudowa spełniająca normę IP68
- funkcja podwójnego (Dual Watch) oraz potrójnego (Triple Watch) odsłuchu
- skanowanie kanałów / pamięci
- funkcja monitorowania
- funkcja osuszenia głośnika (AquaQuake)
- **szybki dostęp do kanału ratunkowego 16, przycisk DISTRESS**
- **uproszczona funkcja nawigacji**
- mikrofon z przełącznikiem kanałów oraz przełącznikiem mocy wyjściowej (wysoka/niska)
- wymaga podłączenia anteny morskiej VHF zewnętrznej
- wzorowa ergonomia - duży, kolorowy, czytelny wyświetlacz LCD, podświetlane przyciski, głośnik z przodu radiotelefonu
- **produkcja japońska**

- ramka montażowa w zestawie
- ultra-kompaktowe wymiary 175 x 110 x 53,6 mm



Różnica pomiędzy M510 EVO AIS a M510 AIS:

- zintegrowany moduł CT-M500 (interfejs bezprzewodowy)

		
	IC-M510E (and CT-M500)	**IC-M510E EVO**
Dimensions (W x H x D)	175 x 110 x 53.6 mm	175 x 110 x 53 mm
Weight (not including microphone)	730 g	750 g
Submersible protection	IP68 (1 m depth for 60 min)	IP68 (1 m depth for 60 min)
NMEA interface	NMEA 2000™ (CT-M500 required) NMEA 0183-HS	NMEA 2000™ NMEA 0183-HS
Two-way hailer/RX hailer	Yes (CT-M500 required)	Yes
Foghorn	Yes	Yes
Class D DSC & DISTRESS	Yes	Yes
AIS receiver	Yes (Only for the AIS version)	Yes (Only for the AIS version)
Integrated GPS (GNSS) receiver	Yes	Yes
Active Noise Cancelling	Yes	Yes

Link do prezentacji IC-M510 na YouTube:
https://youtu.be/voy2jtTmu-Q



Icom IC-M510E EVO AIS jest nowoczesnym urządzeniem wysokiej klasy do mobilnej komunikacji morskiej, wyposażonym w nadajnik o dużej mocy 25W (możliwość zmniejszenia mocy do 1W).

Zapewnia użytkownikowi skuteczną komunikację oraz bezawaryjną pracę.

Radiotelefon Icom IC-M510E EVO AIS posiada czytelny kolorowy wyświetlacz TFT LCD, z prawie 180-stopniowym kątem widzenia.

Tryb nocny zapewnia bardzo dobrą widoczność w warunkach słabego oświetlenia.

Na szczególną uwagę zasługuje **wodoodporna obudowa spełniająca normę IP68** (zanurzenie do 1m przez 30 minut).

Funkcja AquaQuake odpowiedzialna jest za osuszenie wnętrza głośnika z wody.

Icom IC-M510E EVO AIS obsługuje system DSC (nadawanie/wywoływanie)**.** Możliwość zaprogramowania do 75 adresów indywidualnych ID oraz do 75 adresów grupowych ID DSC i opis każdego z nich nazwą o długości do 10 znaków.

Bardzo ważną funkcją jest **wywołanie alarmowe** (przycisk **DISTRESS** pod czerwoną klapą).

Sygnał alarmowy powinien być wysłany, jeżeli w opinii dowodzącego, jednostka lub osoba jest zagrożona i wymaga natychmiastowej pomocy. Sygnał DISTRESS może być używany tylko wtedy, gdy potrzebna jest natychmiastowa pomoc.

Obsługa **ATIS.**

ATIS to System Automatycznego Nadawania Numeru Identyfikacyjnego. ATIS używany jest w kilku krajach do identyfikacji łodzi na wewnętrznych szlakach wodnych. Aby go użyć łódź musi mieć nadany numer ID przez odpowiedni urząd. Jest to 10-cyfrowy numer zaczynający się od cyfry 9. Numer ten musi być wpisany do radia za pomocą komputera.

AIS (Automatic Identification System) - system automatycznej identyfikacji

Dzięki zintegrowanemu odbiornikowi AIS, IC-M510E EVO AIS może wyświetlać na wyświetlaczu informacje o ruchu statków wyposażonych w transponder AIS w czasie rzeczywistym.

Dzięki temu można bezpośrednio wykonać indywidualne wywołanie DSC do wybranych statków bezpośrednio z poziomu ekranu AIS.

Wersja radiotelefonu IC-M510E dostępna w naszym sklepie obsługuje funkcję **AIS** (są dostępne również tańsze wersje IC-M510E bez AIS).



WLAN

Radiotelefon Icom IC-M510E EVO AIS został wyposażony w moduł WLAN. Dzięki temu możliwe jest zdalne sterowanie urządzeniem z poziomu telefonu komórkowego za pomocą aplikacji RS-M500 (aplikacja dostępna jest dla telefonów Android / iOS).

Możliwe jest połączenie do trzech telefonów z radiotelefonem IC-M510.

Apikacja RS-M500 posiada też funkcję interkomu.

Link do sklepu Google Play (urządzenia z Android):
https://play.google.com/store/apps/details?id=jp.co.icom.rsm500&hl=pl&gl=US

Link do App Store (Apple iPhone, iPad):
https://apps.apple.com/pl/app/rs-m500/id1535899381#?platform=iphone

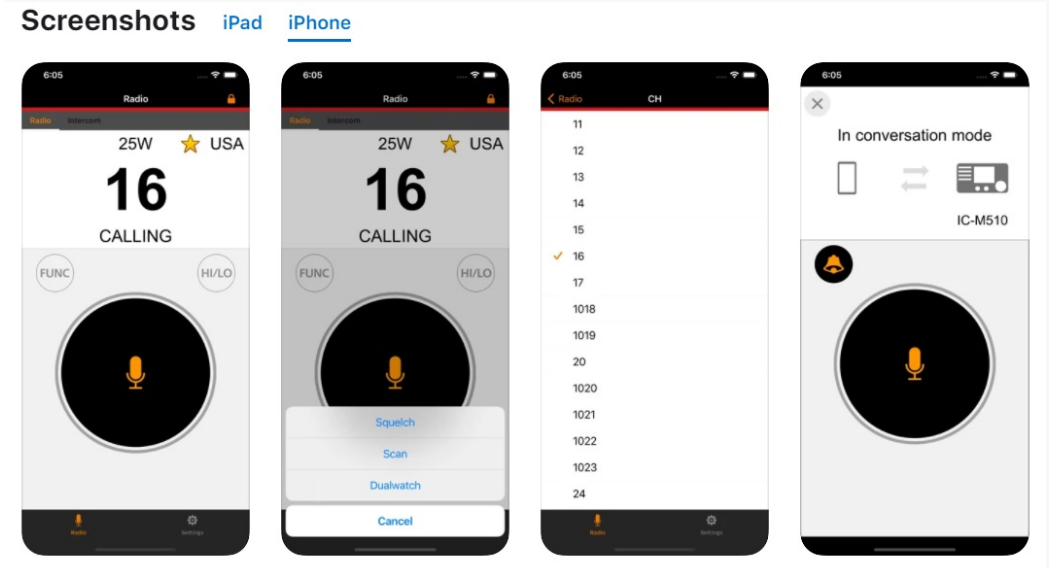

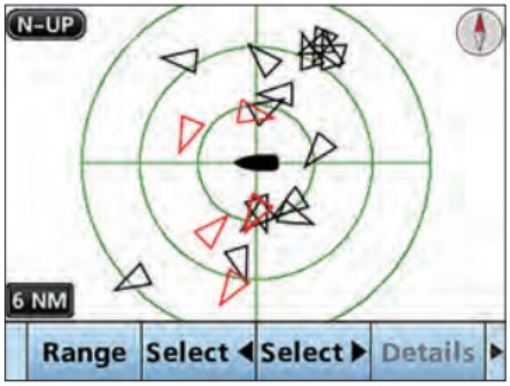

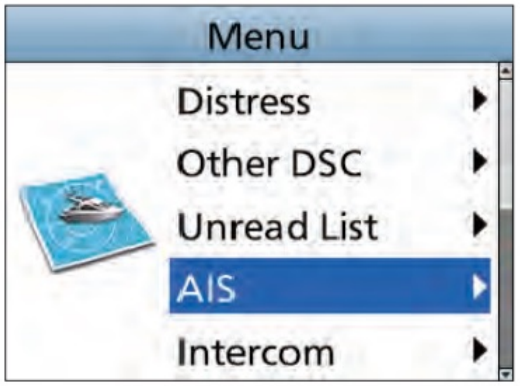

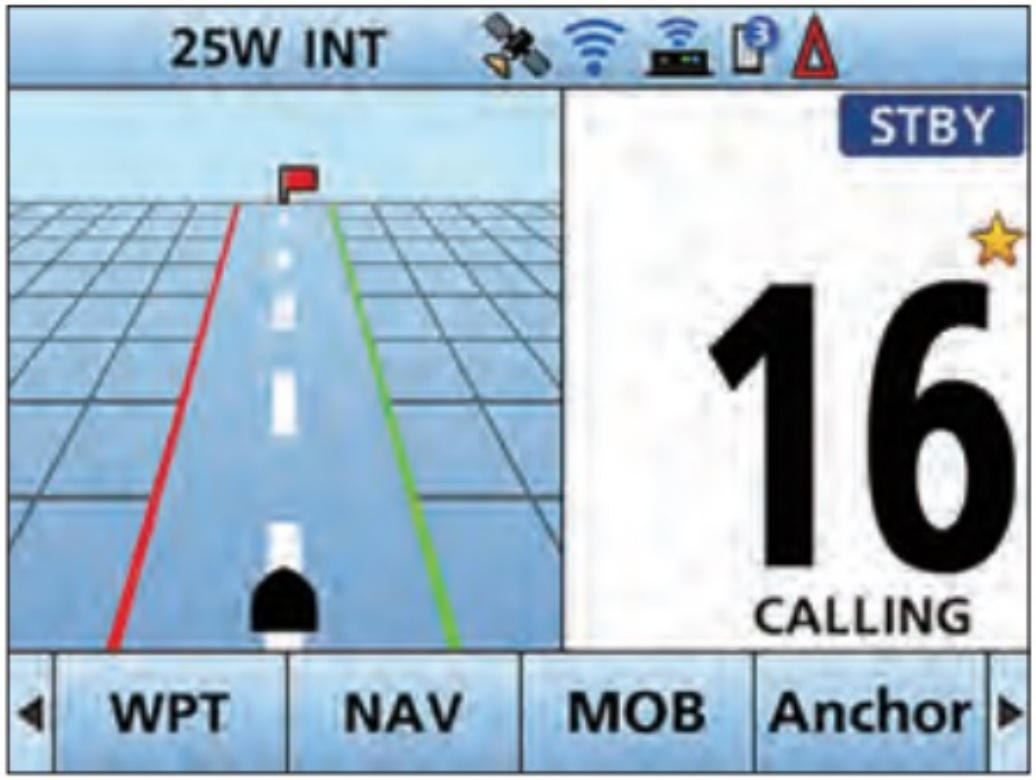

Uproszczona nawigacja

Dzięki odbiornikowi GPS IC-M510E EVO AIS posiada możliwość nawigowania do wyznaczonych obiektów AIS lub do zdefiniowanych punktów orientacyjnych (waypoint). Możliwe jest zapisanie do pamięci radiotelefonu aż do 100 punktów orientacyjnych.

Produkcja japońska

Warto nadmienić, że radiotelefon produkowany jest w fabryce Icom - Wakayama w Japonii.

Każdy egzemplarz jest solidnie sprawdzony w warunkach środowiskowych przed dostarczeniem towaru do Klienta.



Polska instrukcja

Do radiotelefonu Icom IC-M510E EVO AIS dołączona jest obszerna **pełna polska instrukcja obsługi** (118 stron).

ADVANCED CONNECTIONS

IC-M510 EVO

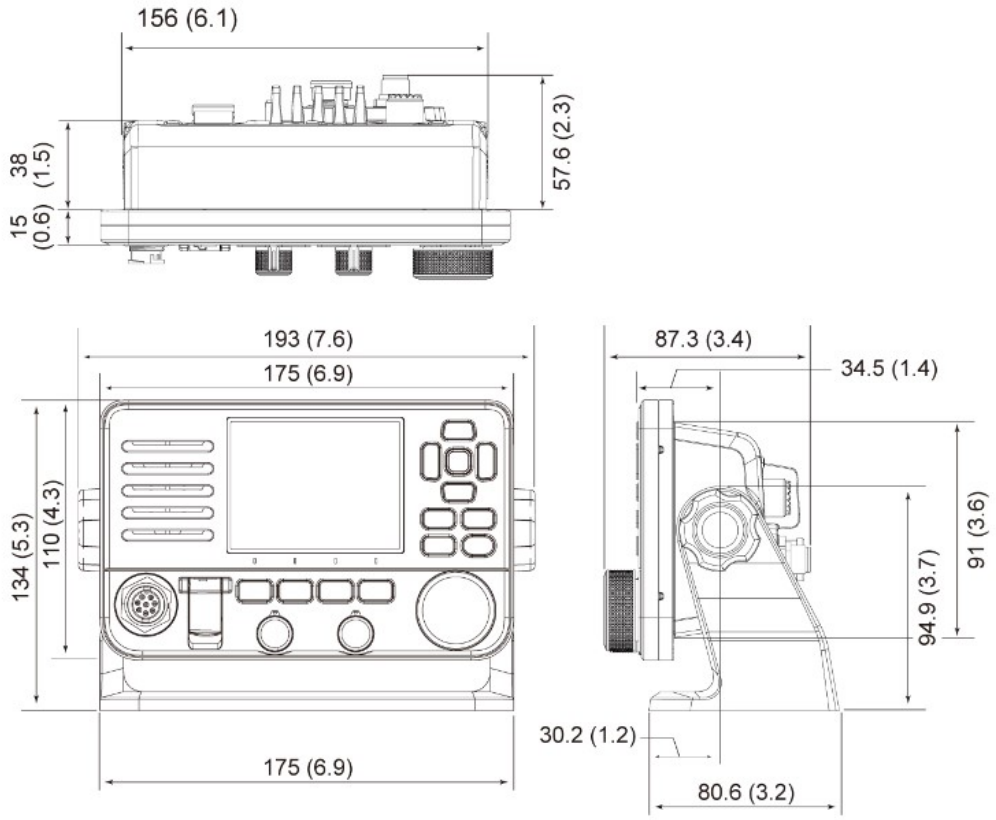

unit: mm (inch)

ADVANCED CONNECTIONS

IC-M510E EVO

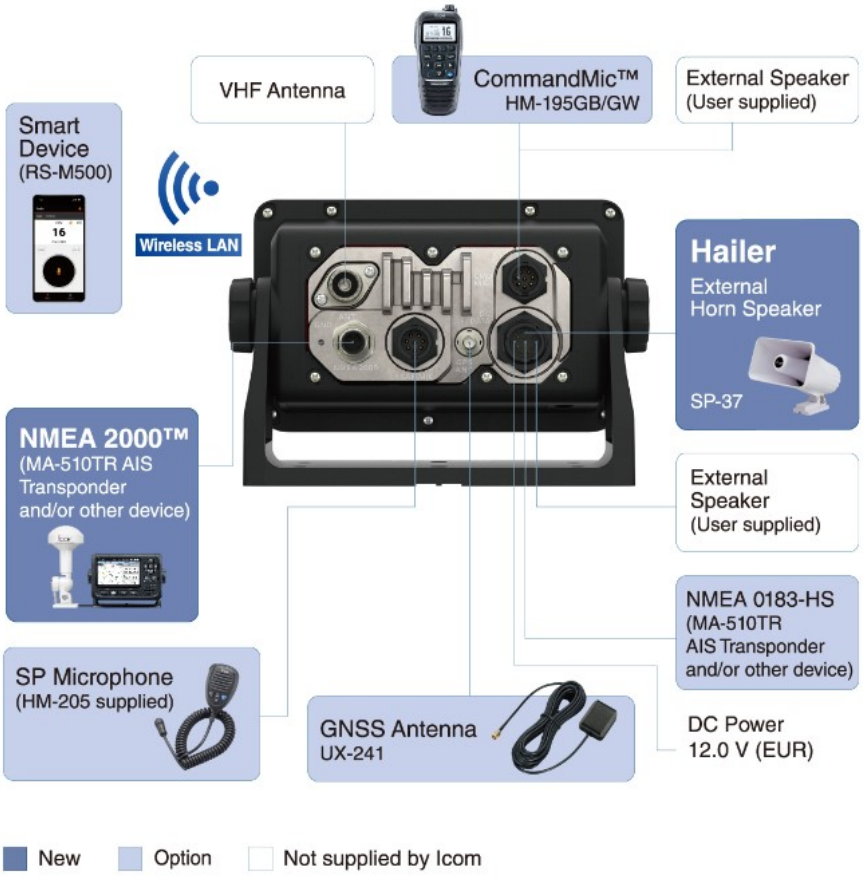

Specyfikacja:

- **zakres częstotliwości: 156-163MHz** (156.025-161.415 MHz nadawanie, 156.300-161.925MHz odbiór)
- **emisje: 16K0G3E (FM), 16K0G2B (DSC), 16K0G2B (AIS)*1**
- **moc wyjściowa: 25W / 1W**
- złącze antenowe: SO-239 (do wtyku UC-1)
- zasilanie: 10.8 - 15.6V
- czułość odbiornika przy 20dB Sinad -5dB emf
- moc wyjściowa audio: 15W dla głośnik zewnętrznego do 4Ω

- wyświetlacz TFT LCD
- **kolor czarny**
- temperatura pracy: -20 stopni Celsjusza do +60 stopni Celsjusza
- waga: ok. 0,75kg (bez mikrofonu)
- wymiary: 175 x 53,6 x 110 mm



Zawartość przesyłki ze sklepu Konektor:

- Icom IC-M510E EVO AIS
- mikrofon HM-205RB ze zmianą kanałów oraz przełącznikiem mocy wyjściowej
- kabel zasilający
- wieszak mikrofonowy
- ramka mocująca + śruby
- pełna instrukcja obsługi w j. polskim
- deklaracja zgodności
- dowód zakupu (paragon lub faktura VAT)

Karta informacyjna, nie stanowi oferty sprzedaży. Wygenerowano 2026-11-23 10:06