Konektor5000.pl sp. z o.o.
ul. Zbąszyńska 2, 91-342 Łódź
tel. 42 671 98 07
sklep@konektor5000.pl

AZO BL-10 24V DC balanser ładowania akumulatorów (wyrównywacz napięcia) - produkcja polska



Producent: **AZO Digital**
Indeks: 00006531
Cena brutto: **330,00 zł**
Cena netto: 268,29 zł

Kup w sklepie www.konektor5000.pl

Opis produktu

AZO DIGITAL

AZO Digital to firma działająca w branżach transportu drogowego, kolejowego oraz morskiego. Polski producent wysokiej jakości przetwornic napięcia. Większość przetwornic jest produkcji polskiej, dodatkowo każdy produkt jest testowany pod obciążeniem przed dostarczeniem go do Klienta.

Na uwagę zasługuje fakt, że wszystkie przetwornice napięcia polskiej produkcji AZO Digital objęte są 5-letnią gwarancją producenta z siedzibą w Gdańsku.

Balanser napięcia AZO BL-10 24VDC
napięcie: 24V / prąd: 10A



Balanser ładowania akumulatorów 24VDC AZO Digital - produkcja polska.

AZO Digital BL-10 (potocznie wyrównywacz napięć) jest urządzeniem służącym do utrzymywania na tym samym poziomie napięć akumulatorów 12V połączonych ze sobą w układzie szeregowym.

Chroni poszczególne akumulatory układu przed przeładowaniem, które mogłoby doprowadzić do nadmiernego gazowania, a takze przed nierównym rozładowaniem co może doprowadzić do zasiarczenia - a to finalnie w obu przypadkach skutkuje trwałym uszkodzeniem akumulatorów.

Dzięki dużej wydajności prądowej balansera nadaje się on do stosowania z niewielkimi akumulatorami (40Ah) jak i z takimi o dużej pojemności (200Ah).

Charakterystyka pracy:

- urządzenie pracuje w całym zakresie dopuszczalnych dla akumulatora napięć, zawsze starając się utrzymać równe wartości napięcia na nich
- w całym zakresie napięć oraz zarówno podczas ładowania jak i rozładowywania akumulatorów balanser kompensuje różnicę w pojemności akumulatorów tak by proces ładowania i rozładowania odbywał się optymalnie
- przy dużych różnicach naładowania akumulatorów w każdych warunkach gwarantuje transfer energii z akumulatora bardziej naładowanego do mniej naładowanego tak by napięcia na nich były równe
- dzięki dużej wydajności prądowej doskonale nadaje się zarówno do akumulatorów o pojemnościach do 100 Ah - wersja BL 5 (kompensuje prąd ładowania i rozładowania do 5A) oraz powyżej 100Ah wersja BL 10 (kompensuje do 10A)



W razie potrzeby zbudowania z akumulatorów 12V banku energii o napięciu wyższym niż 24V należy połączyć szeregowo większą ilość akumulatorów oraz balanserów w układzie:
- 36V - 3 akumulatory i 2 balansery,
- 48V - 4 akumulatory i 3 balansery,
-itd.

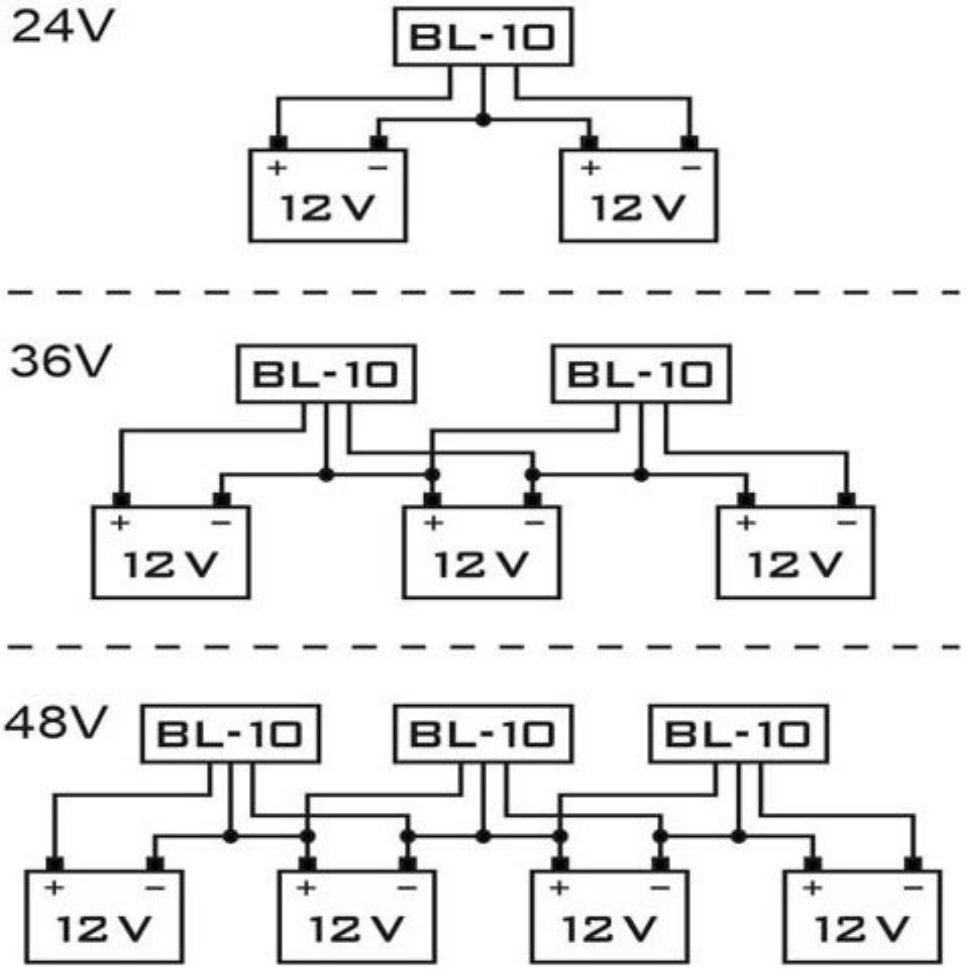

Wyposażony został w diody informujące o zarówno prawidłowej jak i nieprawidłowej pracy balansera.

W zależności od rodzaju błędu świecą się lub migają na kolor czerwony bądź zielony.



Specyfikacja

- napięcie zasilania: 15 ÷ 30 VDC
- zakres napięć balansowanych: 18 ÷ 30 VDC
- maksymalny prąd balansujący: 10A
- zabezpieczenie przeciążeniowe: 11A
- bezpiecznik: 15A
- zabezpieczenie termiczne: 70 °C
- pobór prądu bez obciążenia: 13mA
- zakłócenia na wyjściu: < 50mV
- zakłócenia na wejściu: < 50mV
- zakres temperatury pracy: -25 do 50 °C
- obciążalność złącza alarm: 2A
- sprawność:92%
- chłodzenie: aktywne
- wyprowadzenia: 5x złącze śrubowe M4
- obudowa: aluminium
- stopień ochrony: IP-21
- wymiary (dł. x sz. x wys.): 150 x 95 x 55 [mm]
- waga: 0.5 kg



Zawartość przesyłki ze sklepu Konektor:

- balanser ładowania akumulatorów AZO BL-10
- dowód zakupu (paragon/faktura VAT)

Karta informacyjna, nie stanowi oferty sprzedaży. Wygenerowano 2026-11-23 15:11