Konektor5000.pl sp. z o.o.
ul. Zbąszyńska 2, 91-342 Łódź
tel. 42 671 98 07
sklep@konektor5000.pl

SIRIO SG-CB 1000 (SGCB1000) + SIRIO MAG 145 PL Antena CB magnesowa 100cm kabel 3,60m



Producent: **Sirio**
Indeks: 00005551
Cena brutto: **460,00 zł**
Cena netto: 373,98 zł

Kup w sklepie www.konektor5000.pl

Opis produktu

SIRIO

Historia przedsiębiorstwa Sirio Antnne sięga lat 70-tych ubiegłego wieku. Jej założycielem jest Giuseppe Grazioli. Początkowo oferta produktowa Sirio obejmowała najwyższej klasy anteny do łączności radiowej skierowane na rynek niemiecki oraz włoski. Przez blisko 40-lat firma zdobyła zaufanie klientów z całego świata oraz potężne doświadczenie, które zaprocentowało szeroką ofertą wysokiej jakości sprzętu.

Więcej informacji i aktualności o marce Sirio Antenne na stronie

http://antena-sirio.pl/

SIRIO SG-CB1000 + Sirio MAG-145 PL z kablem 3.6 metra
antena CB 100cm na magnesie



Sirio SG CB1000 MAG:

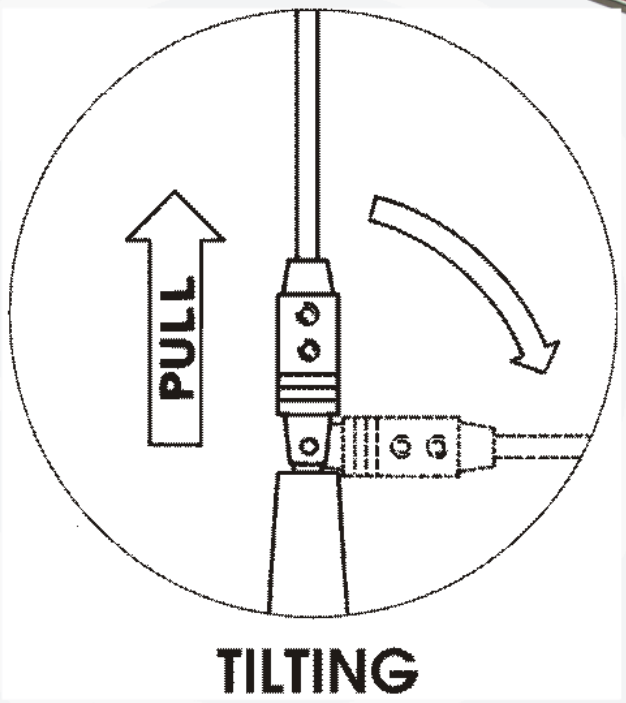



Najwy?sza jako?? wykonania. Seria SIRIO SG.

Mocny, blisko 16 centymetrowy magnes? Doskonalne trzymanie się powierzchni metalowej

po??czona z wysokim zasi?giem

Estetyczny i atrakcyjny wygl?d - obudowa cewki z aluminium, usztywniony promiennik.

Mo?liwo?? szybkiego pochylenia bez u?ycia ?adnego kluczyka.

Sirio SG-CB 1000 pracuje zdecydowanie lepiej ni? konkurencyjne anteny o podobnej d?ugo?ci.

Rozwi?zanie to zapewnia lepszy zasi?g odbioru i nadawania od typowych anten Bottom Loaded (99% anten w Polsce).

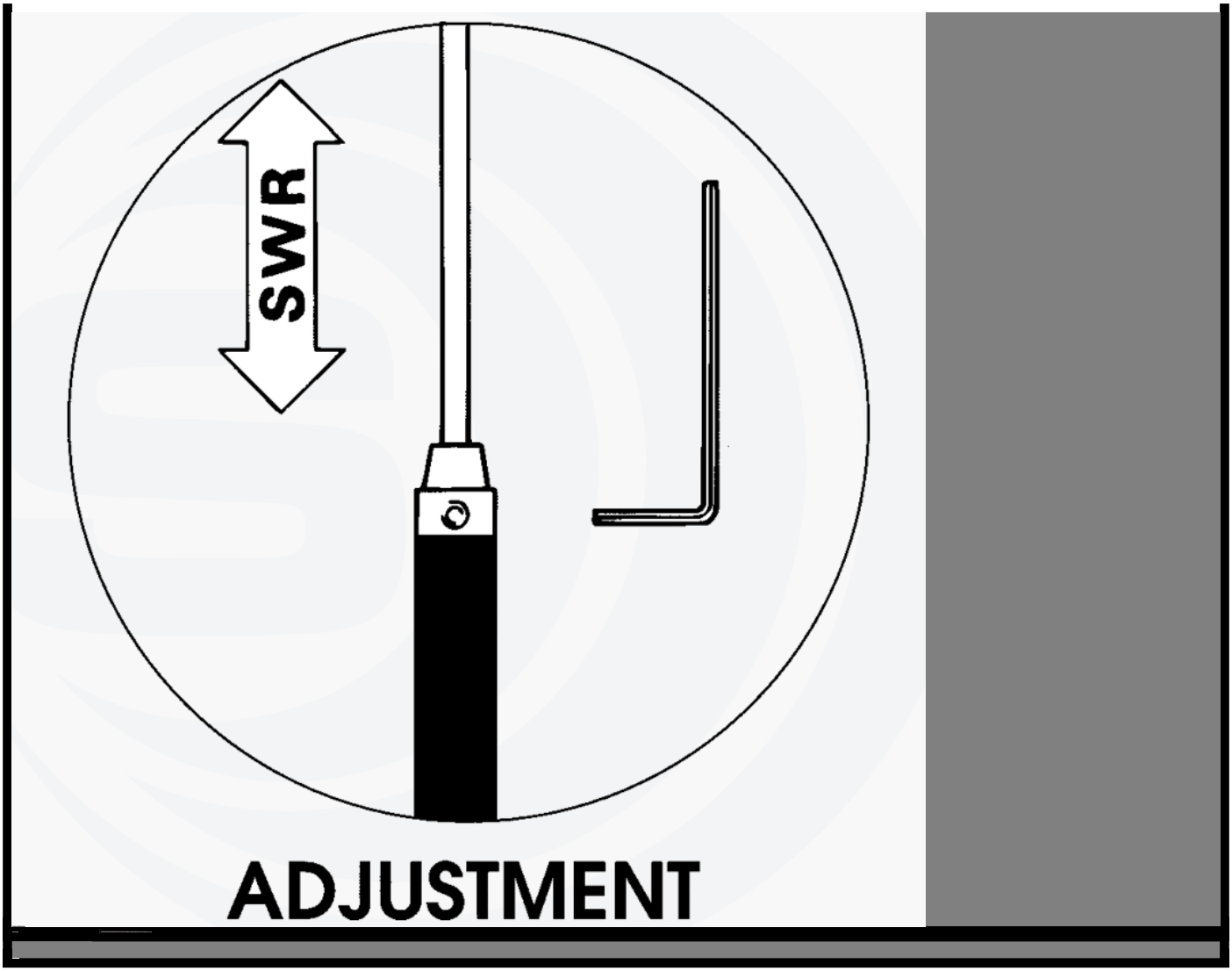



Zawartość przesyłki ze sklepu KONEKTOR:

- antena Sirio SG-CB 1000
- imbus do strojenia

- podstawa magnetyczna Sirio 145 PL 157mm z przewodem 3.60m
- podkładka gumowa
- folia aluminiowa pod podstawę magn.
- podkładka z folii bezbarwnej GRATIS
- dowód zakupu (paragon lub faktura VAT)

Karta informacyjna, nie stanowi oferty sprzedaży. Wygenerowano 2026-11-24 18:06