Konektor5000.pl sp. z o.o.
ul. Zbąszyńska 2, 91-342 Łódź
tel. 42 671 98 07
sklep@konektor5000.pl

Standard Horizon GX-6000E Quantum radiotelefon morski moc 25W, DSC klasa D, GPS NMEA 2000, ATIS, AIS, IPX8 - np. do montażu w kokpit



Producent: **Standard Horizon**
Indeks: 0000003744

Kup w sklepie www.konektor5000.pl

Opis produktu

Standard Horizon GX-6000 GPS AIS seria Quantum
radiotelefon morski / jachtowy o mocy 25W



Standard Horizon GX-6000E GPS AIS - radiostacja morska VHF:

- radio morskie o dużej mocy wyjściowej (25W z możliwością zmniejszenia do 1W)
- idealne do montażu w kokpit
- możliwość rozbudowy o 4 bezprzewodowe mikrofony RAM4W lub 2 przewodowe RAM4
- wodoodporna obudowa spełniająca normę IPX8 (zanurzenie 1,50m do 30 minut)
- zintegrowany podwójny odbiornik AIS
- wyświetlanie AIS: MMSI, znak wywoławczy, nazwa statku, BRG, DST, SOG, COG
- szybki dostęp do kanału ratunkowego 16
- **wersja E dla Europy - obsługa ATIS**
- **DSC** ITU-R M.493-13 Class-D / ITU-R M.493-14 Class-D
- osobny odbiornik DCS kanał 70
- wbudowany 66-kanałowy odbiornik WAAS **GPS**
- wszystkie kanały USA, Kanada, międzynarodowe
- odbiór kanałów pogodowych NOAA WX + alarmy pogodowe
- wyświetlanie informacji nawigacyjnych (np. pozycja GPS)
- funkcja rozgłośni okrętowej (PA 25W)
- duży czytelny wyświetlacz (51x70mm) Full-dot matrix
- duże pokrętło zmiany kanałów/funkcyjne
- mikrofon z funkcją Noise Cancelling
- programowalne przyciski panela przedniego
- przyciski funkcyjne w mikrofonie (w tym 16/S)
- nasłuch dwóch (Dual Watch) lub trzech częstotliwości (Triple Watch)
- kompatybilny z NMEA 2000 / NMEA 0183
- skrambler - 32-kodowe szyfrowanie głosu
- **przedłużona gwarancja 3-letnia** dla konsumentów.



Standard Horizon GX 6000 to wysokiej klasy radiotelefon morski VHF przeznaczony np. do montażu w kokpicie lub w uchwycie montażowym z zestawu.

Wbudowane GPS, DSC, ATIS, AIS.

Kompatybilność z NMEA2000

Łatwe podłączenie typu plug & play. Zawsze gotowy do użycia.

Opcjonalny mikrofon RAM4

Radiostacja może być używana także z opcjonalnym mikrofonem RAM 4 SSM-70. Zdalna obsługi wszystkich funkcji radia takich jak DCS. Dostępny również tryb pracy jako interkom.

Wbudowany odbiornik AIS

Quantum GX6000 wyświetla informacje AIS (MMSI, Call Sign, nazwę statku, BRG, DST, SOG i COG) na dużym czytelnym wyświetlaczu.

DCS klasy D - ITU-R M493-13

GX1850 Explorer wyposażony jest w DCS klasy D. Oddzielny odbiornik na kanał 70, który pozwala na odbiór komunikatów DCS w niebezpieczeństwie (niezależnie od aktualnie wybranego kanału).

Funkcja DSC DISTRESS po aktywowaniu nadaje sygnał MAYDAY zawierający ID statku, koordynaty GPS oraz czas. Bezpieczeństwo przede wszystkim.

Obsługa bezprzewodowych mikrofonów RAM4W oraz przewodowych RAM4

Bezprzewodowa obsługa wszystkich funkcji GX6000 dzięki mikrofonowi RAM4W. Możliwość obsługi do 4 mikrofonów tego typu.

Radiostacja obsługuje do dwóch mikrofonów przewodowych RAM4.

Zintegrowany megafon 25W PA

Quantum GX-6000E wyposażony jest w megafon 25W.

Skrambler (kodowanie)

Do wykorzystania mamy 32 kody do prywatnych rozmów. Scrambler kompatybilny ze wszystkimi szyfratorami z serii Standard Horizon 4.

Duży wyświetlacz DOT MATRIX

Standard Horizon GX 6000 E wyposażony jest w duży wyświetlacz ciekłokrystaliczny wykonany w technologii full-dot matrix (51x70mm). Dzięki dużemu wyświetlaczowi i większej rozdzielczości obsługa jest komfortowa zarówno w dzień jak i w nocy. Wyświetla także informacje nawigacyjne.

Duża moc wyjściowa

Maksymalna moc nadawcza 25W – perfekcyjny wybór dla profesjonalistów jak i amatorów żeglarstwa. Możliwość obniżenia mocy do 1W (np. instalacje naziemne).

Gwarancja:

- 36 miesięcy na zakup konsumencki (paragon)
- 12 miesięcy na zakup firmowy (faktura VAT)



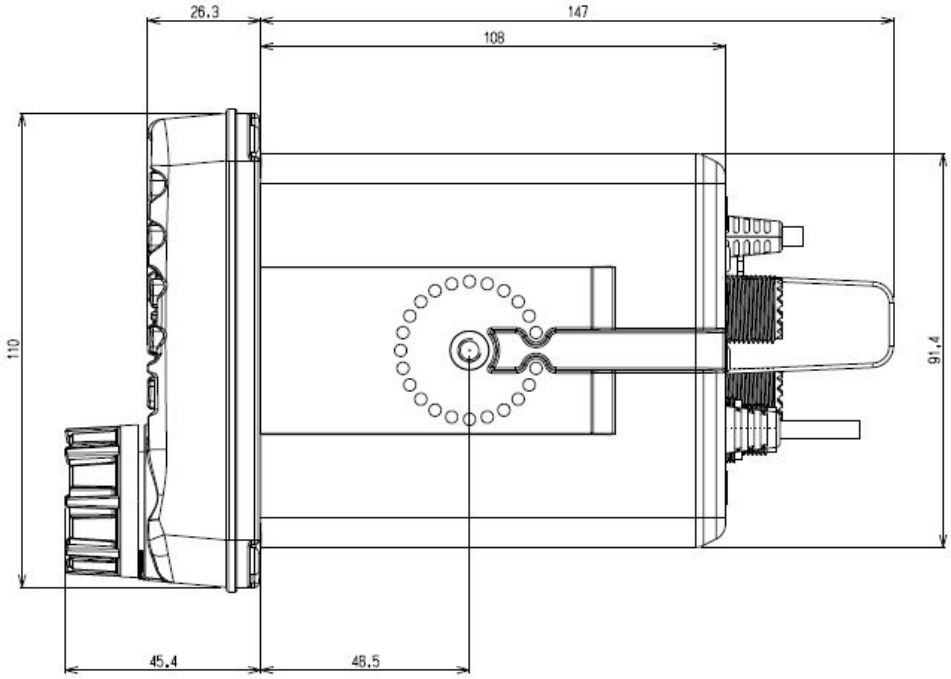

Specyfikacja:

- zakres częstotliwości nadajnik: 156,025 MHz-161.600 MHz / odbiornik: 156,050 MHz – 163,275 MHz
- moc wyjściowa: 25W / 1W
- kanały USA, Kanada oraz międzynarodowe (+pogodowe)
- odstęp międzykanałowy: 25 kHz
- typ emisji 16K0G3E
- impedancja anteny: 50 Ω
- napięcie zasilania: nominalne 13,8V DC (11-16.5V)
- pobór prądu do 5A przy nadawaniu
- temperatura pracy: -20ºC do +60ºC
- wymiar obudowy: (W x H x D): 176 x 110 x 158mm
- wyjście zewnętrzne anteny GPS: tak
- waga (ok.) 1,6kg

Zawartość przesyłki ze sklepu Konektor:

- Standard Horizon GX6000E radiotelefon morski VHF
- zintegrowany odbiornik GPS
- zintegrowany odbiornik AIS
- antena GPS z kablem SCU-31
- mikrofon wielofunkcyjny
- akcesoria montażowe (ramka, śruby)
- kabel zasilający
- przewód USB
- instrukcja obsługi w j. angielskim
- dowód zakupu (paragon lub faktura VAT)

Na życzenie możemy sprowadzić inne oryginalne produkty firmy Yaesu/Standard Horizon. Zapytania prosimy składać e-mailowo - sklep@konektor5000.pl

Karta informacyjna, nie stanowi oferty sprzedaży. Wygenerowano 2026-11-23 01:10